Isométrico Explosionado

Esc.: (1 : 2)

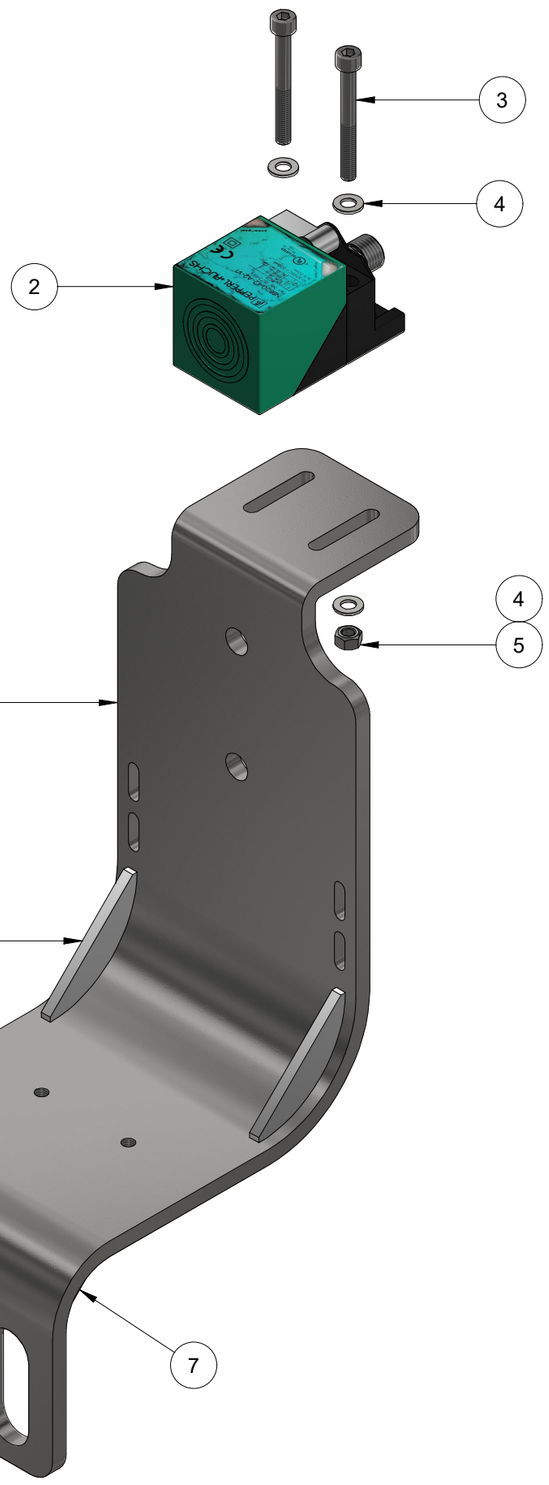

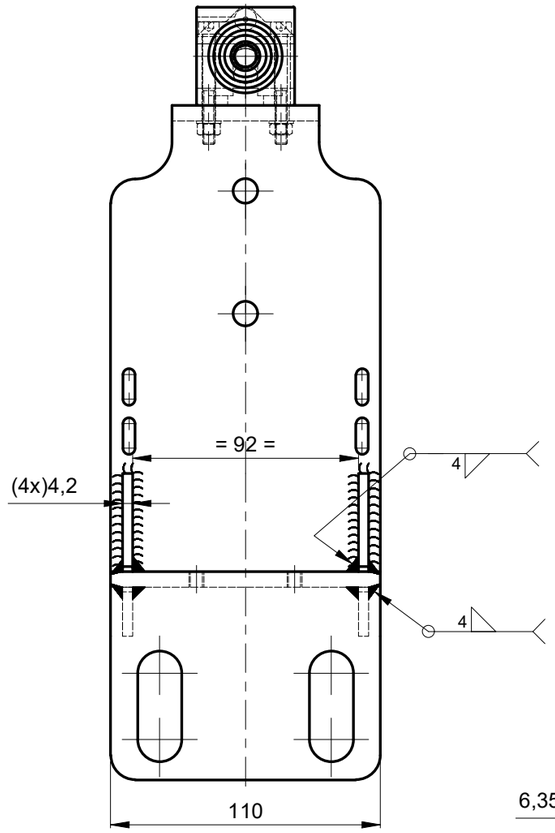

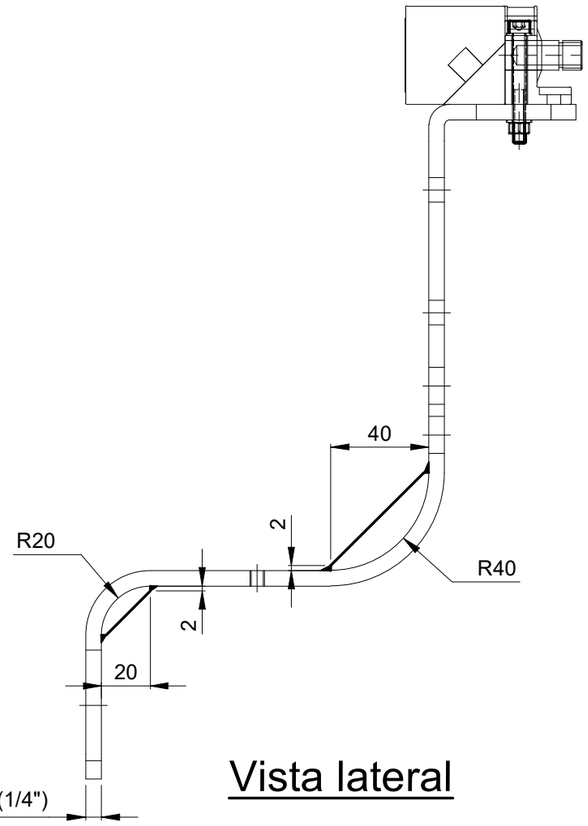

Vista lateral

Metro de Medellín

AS BUILT

COMO CONSTRUIDO

ESTE DOCUMENTO FUE ENVIADO POR CORREO VERIFICADO

2022-11-03

Asmecon® s.a.s. Aseguramiento Metrológico y Control

Parte	Cant	Descripción	Material	Norma o Plano	Masa
7	2	Refuerzo R20	AISI 304	Lámina C. 8	0,005 kg
6	2	Refuerzo R40	AISI 304	Lámina C. 8	0,018 kg
5	2	Tuerca hexagonal M5	Inoxidable	DIN 934	*Varies*
4	4	Arandela plana A5.3	Inoxidable	DIN 125	0,000 kg
3	2	Tornillo cabeza cilindrica M5x45	Inoxidable	DIN 912	0,009 kg
2	1	Sensor Inductivo NBB20-L2-A2-V1	Carcasa - PA	Pepperl+Fuchs	0,083 kg
1	1	Platina soporte sensor	AISI 304	A3-002773-2	2,123 kg

LISTA DE PARTES

EQUIVALENCIA DE MAQUINADOS

ANSI | DIN - ISO 1302

4 | 0,1 | 8 | 16 | 32 | 0,2 | 0,4 | 0,8 | 63 | 125 | 1,6 | 3,2 | 250 | 500 | 6,3 | 12,5

DIN - ISO 1302 EN MICROMETROS
ANSI EN MICROPULGADAS

Material: Ver listado de partes

Tratamiento:

Dureza:

Certificados: Metrología (100% Suministro), Material

Rev.	Coord.	Modificaciones	Vo.Bo.	Fecha

ÁREA DE I+D+i

METRO DE MEDELLIN CALIDAD DE VIDA

ESTE PLANO Y TODA LA INFORMACIÓN EN ÉL CONTENIDA SON PROPIEDAD DEL METRO DE MEDELLÍN, EL USO INDEBIDO O LA REPRODUCCIÓN TOTAL O PARCIAL DE ESTE SIN LA PREVIA AUTORIZACIÓN DEL METRO DE MEDELLÍN PODRÁ SER DEMANDADO POR LA VIOLACIÓN A LOS DERECHOS DE AUTOR.

VARIACIONES MÁXIMAS PERMISIBLES DIMENSIONES EN mm ISO 2768 - m

De / Hasta	0,5 a 6	6 a 30	30/120	120/400	400/1000	1000/2000	2000/4000	+ 4000
Maquinado	±0,1	±0,2	±0,3	±0,5	±0,8	±1,2	±2,0	±3,0
Elastómero	±0,2	±0,5	±0,8	±1,2	±2,0	±3,0	±4,0	±6,0

Elaboró: Jimmy A. Vega — 2021-09-28

Dimensiones en: Milímetros (mm)

Revisó: Marlon Vega — 2021-10-30

Escala: IND.

Proyección

Aprobó: Metro de Medellín — 2022-11-03

Instalación: CABLES

Sistema: LÍNEA K

Subsistema: VÍAS DE ESTACIÓN

Equipo: TENSORES TOMA DE MOVIMIENTO

Descripción: SOPORTE P/SENSOR NBB20-L2-A2-V1 POS. S1 - CONJ.

Rev. A3 | 002773 | Cod.

Código SAP	Requerimiento No.	Reemplaza a.	Hoja:	De:
2028142	50000221		1	2

Formato A3 (420x297) según DIN (476 / 823) ISO 5457